Accessori Pannelli

Standard Pannello di Supporto

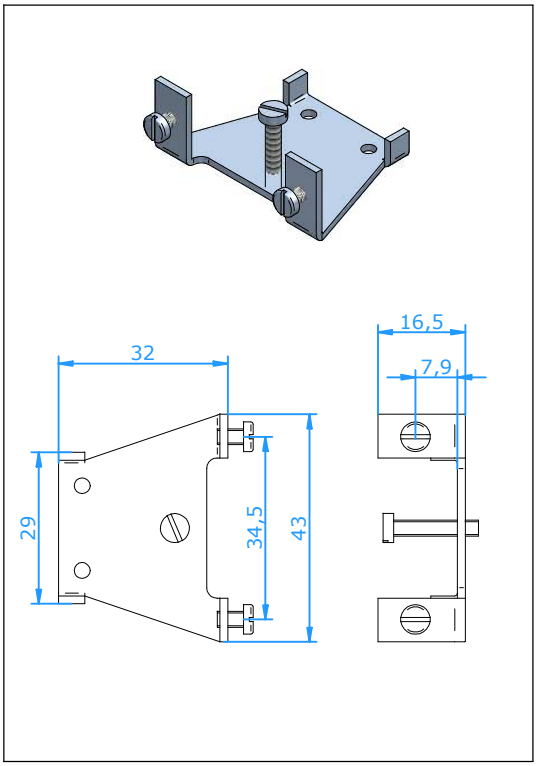

Applicazione:
Montaggio di un connettori miniatura da utilizzare come un inserti da pannello per alta temperatura. Spessore pannello è 2,5 mm

Costruzione:
Staffa in acciaio inox**,** completo di viti e dadi.

Temperatura di utilizzo:
650 °C massimo con connettore ceramici
350 °C massimo con connettore per alta temperature
200 °C massimo con connettore standard

Codice:.
20.209 Staffa per connettoei ceramici
20.306 Staffa per connettore standard e alta temperatura