Pannelli

Inserto da Pannelli Miniatura con Montaggio Diretto

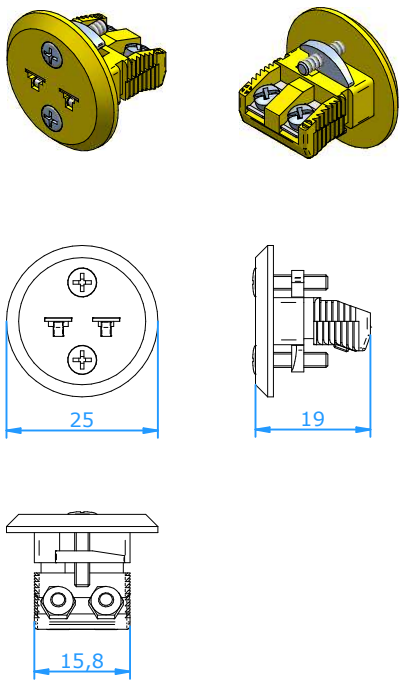

Pannello Foratura : 17,5 mm dia.
Pannello spessore: 5 mm max

Applicazioni:
Inserto da pannello per circuiti di termocoppia e RTD. Adatti ad essere utilizzati con cavi sottili. Progettato per essere montato su un foro di diametro 17,5 mm

Costruzione:
- Corpo in materiale termoplastico di alta qualità addizionato con fibra di vetro, con contatti molleggiati in materiale di termocoppia originale.
- Contatti polarizzati per assicurare un corretto inserimento.
- Polarità indicata sulla presa .
- Viene montato grazie alle due viti poste sul fronte.

Dimensioni conduttori:
- Accetta conduttori fino a 0,6 mm.

Temperatura di utilizzo:
- 220°C massimo

Codice colori:
Disponibili in tutti i colori ANSI , IEC.

Accessori
- Panel Punch for 11/16" – 17,5 mm, Codice. 20.366

Nota
[1)] Per altre opzioni di montaggio verdere foglio tecnico per PMIRB-xx

Codice: PMIR-xx Per gli ultimi due codici (xx) fare riferimento alla tabella sotto

Cod. Calibrazione	**E**	**J**	**K**	**N**	**T**	**U**	**R/S**	**C**	**B**
Materiale							Pt13Rh/ Pt	W5Re/ W26Re	Pt6Rh/ Pt30Rh
Compensato per									
Contatto Positivo	NiCr	Fe	NiCr	NiCrSi	Cu	Cu	Cu	CPX	Cu
Contatto Negativo	CuNi	CuNi	NiAl	NiSi	CuNi	Cu	Alloy #11	CNX	Cu
Codice colori IEC									
Colore connettore	Viola	Nero	Verde	Rosa	Marrone	Bianco	Arancione	Rosso	Grigio
Codice	**EI**	**JI**	**KI**	**NI**	**TI**	**UI**	**RI**	**C**	**BI**
Codice colori ANSI									
Colore connettore	Viola	Nero	Giallo	Arancione	Blu	Bianco	Verde	Rosso	Grigio
Codice	**EI**	**JI**	**KA**	**NA**	**TA**	**UI**	**RA**	**C**	**BI**
Codice colori DIN									
Colore connetttore		Blu	Verde		Marrone		Bianco		Grigio
Codice		**JD**	**KI**		**TI**		**RD**		**BI**