Connettori

Connettore Standard Doppio

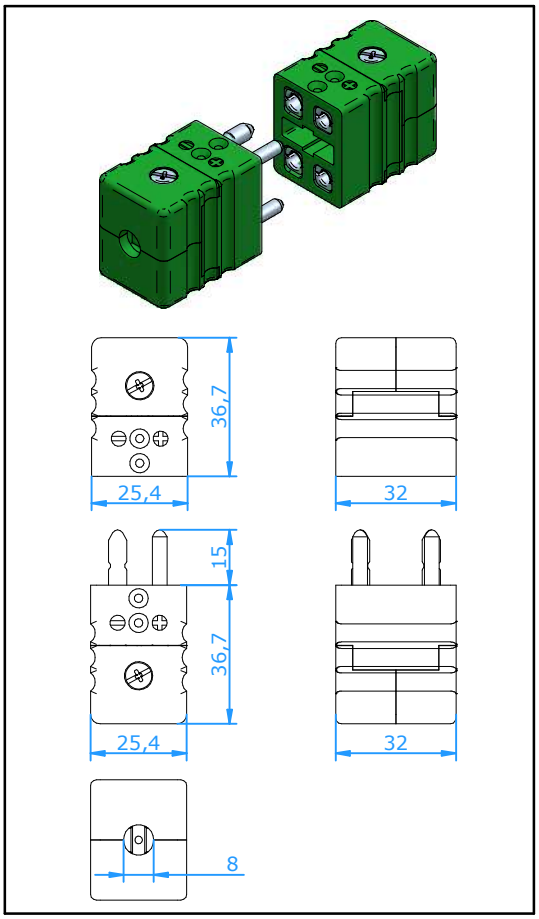

Applicazioni:
Connettori per circuiti di termocoppia e RTD. Può essere utilizzato con RTD a 4 fili.. I contatti pieni assicurano un buon contatto per qualsiasi applicazione.I contatti vuoti sono stati progettati per offrire un prodotto di buona qualità ad un prezzo competitivo per connettori da uitlizzare meno frequentemente.

Costruzione:
- Corpo in materiale termoplastico di alta qualità addizionato con fibra di vetro con contatti molleggiati in materiale di termocoppia originale.
- Contatti polarizzati.
- Coperchio con vite centrale per un veloce cablaggio
- Vite del coperchio con ritenuta per facilitare l'assemblaggio.
- Divisori stampati per impedire il corto circuito.
- Viti in acciaio inox con testa combinata (taglio e croce – Slotted e. Phillips)
- Inseribili in pannelli orizzontali e verticali

Dimensioni conduttori:
- Accetta conduttori 1,6 mm.
- Diametro massimo del cavo 8,0 mm.

Temperatura di utilizzo:
- 220°C massimo

Codice Colori :
Disponibili in tutti i codici colori standard inclusi NFE,BS,JIS, etc.

Accessori:
- E' possibile utilizzare tutti gli accessori per connettori standard. (Vedere foglio tecnico specific)

Codice: **Spina Contatti Pieni : CSPD-xx** Per gli ultimi due codici (xx) fare riferimento alla tabella sotto
Spina Contatti Vuoti : CSPDL-xx
Presa : CSJD-xx

Cod. Calibrazione	**E**	**J**	**K**	**N**	**T**	**U**	**R/S**	**C**	**B**
Materiale Compensato per							Pt13Rh/ Pt	W5Re/ W26Re	Pt6Rh/ Pt30Rh
Contatto Positivo	NiCr	Fe	NiCr	NiCrSi	Cu	Cu	Cu	CPX	Cu
Contatto Negativo	CuNi	CuNi	NiAl	NiSi	CuNi	Cu	Alloy #11	CNX	Cu
Codice colori IEC									
Colore connettore	Viola	Nero	Verde	Rosa	Marrone	Bianco	Arancione	Rosso	Grigio
Codice	**EI**	**JI**	**KI**	**NI**	**TI**	**UI**	**RI**	**C**	**BI**
Codice colori ANSI									
Colore connettore	Viola	Nero	Giallo	Arancione	Blu	Bianco	Verde	Rosso	Grigio
Codice	**EI**	**JI**	**KA**	**NA**	**TA**	**UI**	**RA**	**C**	**BI**
Codice colori DIN									
Colore connetttore		Blu	Verde		Marrone		Bianco		Grigio
Codice		**JD**	**KI**		**TI**		**RD**		**BI**

Nota: - I connettori sono anche disponibili con contatti placcati in Nichel duro o in Oro. Si prega aggiungere NP o GP dopo il codice calibrazione.
- Il connettore per termocoppia C è disponibile solo con contatti pieni