Connettori

Connettore Standard a Tre Contatti

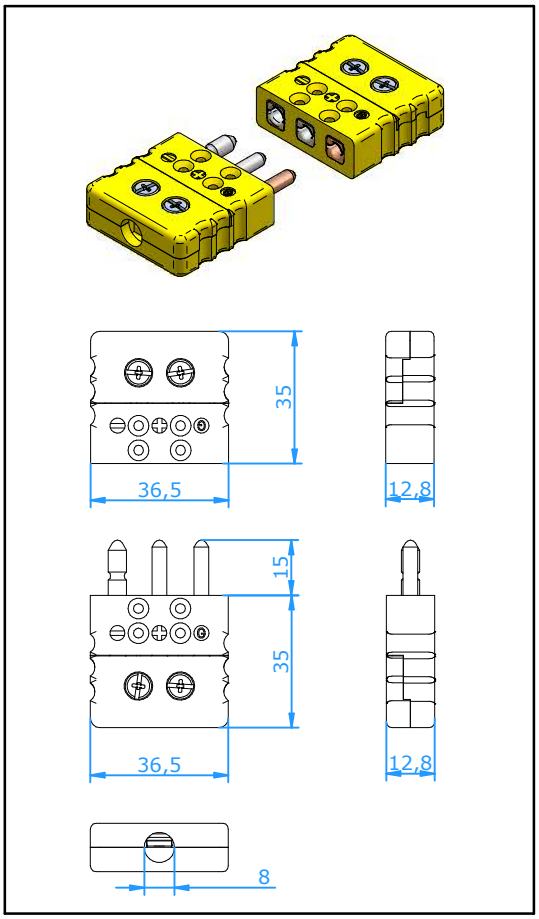

Applicazioni:
Connettori per circuiti di termocoppia e RTD. I contatti pieni assicurano un buon contatto per qualsiasi applicazione. I contatti vuoti sono stati progettati per offrire un prodotto di buona qualità ad un prezzo competitivo per connettori da uitlizzare meno frequentemente.

Costruzione:
- Corpo in materiale termoplastico di alta qualità addizionato con fibra di vetro con contatti molleggiati in materiale di termocoppia originale.
- Contatti polarizzati.
- Coperchio con vite centrale per un veloce cablaggio
- Vite del coperchio con ritenuta per facilitare l'assemblaggio
- Divisori stampati per impedire il corto circuitio.
- Viti in acciaio inox con testa combinata (taglio e croce – Slotted e Phillips)

Dimensioni conduttori:
- Accetta conduttori a 1,6 mm.
- Diametro massimo del cavo 8,0 mm.

Temperatura di utilizzo:
- 220°C massimo

Codice colori:
Disponibili in tutti i colori standard inclusi NFE, BS, JIS, etc..

Accessori:
- E' possibile utilizzare tutti gli accessori per connettori standard. (Vedere foglio tecnico specific)

Codice: **Spina Contatti Pieni : CSPT-xx** Per gli ultimi due codici (xx) fare riferimento alla tabella sotto
Spina Contatti Vuoti : CSPTL-xx
Presa : CSJT-xx

Cod. Calibrazione	**E**	**J**	**K**	**N**	**T**	**U**	**R/S**	**C**	**B**
Materiale							Pt13Rh/ Pt	W5Re/ W26Re	Pt6Rh/ Pt30Rh
Compensato per									
Contatto Positivo	NiCr	Fe	NiCr	NiCrSi	Cu	Cu	Cu	CPX	Cu
Contatto Negativo	CuNi	CuNi	NiAl	NiSi	CuNi	Cu	Alloy #11	CNX	Cu
Codice colori IEC									
Colore connettore	Viola	Nero	Verde	Rosa	Marrone	Bianco	Arancione	Rosso	Grigio
Codice	**EI**	**JI**	**KI**	**NI**	**TI**	**UI**	**RI**	**C**	**BI**
Codice colori ANSI									
Colore connettore	Viola	Nero	Giallo	Arancione	Blu	Bianco	Verde	Rosso	Grigio
Codice	**EI**	**JI**	**KA**	**NA**	**TA**	**UI**	**RA**	**C**	**BI**
Codice colori DIN									
Colore connetttore		Blu	Verde		Marrone		Bianco		Grigio
Codice		**JD**	**KI**		**TI**		**RD**		**BI**

Nota: - I connettori sono anche disponibili con contatti placcati in Nichel duro o in Oro. Si prega aggiungere NP o GP dopo il codice calibrazione.
- Il connettore per termocoppia C è disponibile solo con contatti pieni