Connettori

Connettore Standard Ceramico a Montaggio Rapido

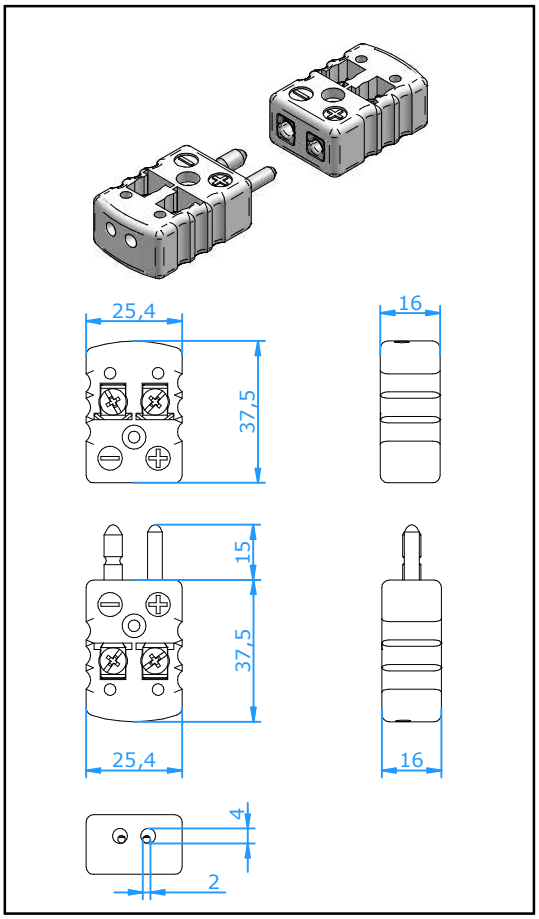

Applicazioni:
Connettori per circuiti di termocoppia e RTD. I contatti pieni assicurano un buon contatto per qualsiasi applicazione Il coperchio forato consente un facile cablaggio senza la necessità di rimuoverlo dal connettore. Fornibili anche con contatti vuoti più economici

Costruzione:
- Corpo in ceramica con contatti molleggiati in materiale originale di termocoppia.
- Contatti polarizzati per assicurare un corretto inserimento.
- Viti terminali con testa sovradimensionata per rendere più semplice il cablaggio
- Corpo monoblocco di robusta fattura.
- Corpo in allumina pura

Dimensioni conduttori:
- Accetta conduttori a 1,6 mm.

Temperatura di utilizzo:
- 650°C massimo

Codice colori:
Corpo di colore bianco. La calibrazione è indicata con un bollino colorato

Accessories:
Possono essere forniti tutti gli accessori dei connettori standard. (Vedere lo specifico foglio tecnico a parte.)

Codice: **Spina Contatti Pieni : CSPQ-xx** Per gli ultimi due codici (xx) fare riferimento alla tabella sotto
Spina Contatti Vuoti : CSPQL-xx
Presa : CSJQ-xx

Cod. Calibrazione	**E**	**J**	**K**	**N**	**T**	**U**	**R/S**	**C**	**B**
Materiale							Pt13Rh/ Pt	W5Re/ W26Re	Pt6Rh/ Pt30Rh
Compensato per									
Contatto Positivo	NiCr	Fe	NiCr	NiCrSi	Cu	Cu	Cu	CPX	Cu
Contatto Negativo	CuNi	CuNi	NiAl	NiSi	CuNi	Cu	Alloy #11	CNX	Cu
Codice colori IEC									
Colore bollino	Viola	Nero	Verde	Rosa	Marrone	Bianco	Arancione	Rosso	Grigio
Codice	**EI**	**JI**	**KI**	**NI**	**TI**	**UI**	**RI**	**C**	**BI**
Codice colori ANSI									
Colore bollino	Viola	Nero	Giallo	Arancione	Blu	Bianco	Verde	Rosso	Grigio
Codice	**EI**	**JI**	**KA**	**NA**	**TA**	**UI**	**RA**	**C**	**BI**
Codice colori DIN									
Colore bollino		Blu	Verde		Marrone		Bianco		Grigio
Codice		**JD**	**KI**		**TI**		**RD**		**BI**

Nota: - I connettori sono anche disponibili con contatti placcati in Nichel duro o in Oro. Si prega aggiungere NP o GP dopo il codice calibrazione.
- Il connettore per termocoppia C è disponibile solo con contatti pieni