Steckverbinder

Standard Steckverbinder Keramik

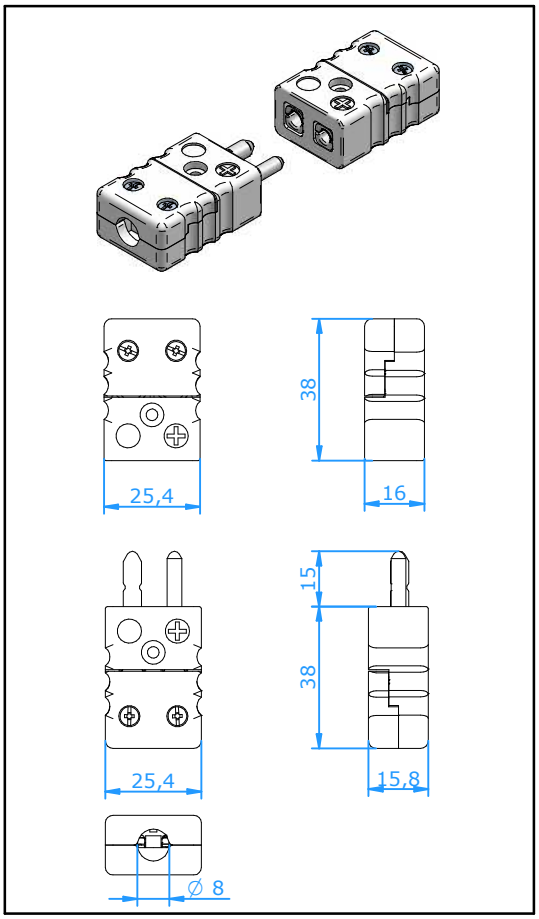

Verwendung: Steckverbinder für Thermoelement- und Widerstandsthermometer-Meßkreise. Die massiven Steckerstifte garantieren sichere Verbindung auch unter schwierigsten Bedingungen.
Die Mantelstifte erlauben einen günstigen Preis mit guter Qualität für Messkreise die nicht so oft getrennt werden.

Mechanischer Aufbau:

- Gehäuse aus Keramik.
- Kontakte aus original Thermoelementwerkstoffen.
- Massive oder Mnatel Steckerstifte und gefederte Buchse.
- Verpolungsschutz durch unterschiedliche Stiftdicken.
- Interne Leiterführungen verhindern Kurzschlüsse.
- Schraubklemmen gestatten schnelles Anschließen.

Leiterdurchmesser:

- Sicheres Klemmen bis 1,6 mm Durchmesser.
- Max. Kabeldurchmesser 8,0 mm.

Temperaturbelastung:

- Max. 650°C.

Farbkennzeichnungen:

- Weißes Gehäuse mit Farbpunkt als Kennzeichnung.

Zubehör:
Auf Anfrage.

Artikel-Nr.	**Stecker**:	**CSPC-xx**	Massive Steckerstifte
		CSPCL-xx	Mantel Steckerstifte
	Kupplung:	**CSJC-xx**	Letzte zwei Zeichen 'xx' siehe Tabelle unten

Thermoelement Code	**E**	**J**	**K**	**N**	**T**	**U**	**R/S**	**C**	**B**
Ersatzmaterial für							Pt13Rh/ Pt	W5Re/ W26Re	Pt6Rh/ Pt30Rh
Kontaktwerkstoff +	NiCr	Fe	NiCr	NiCrSi	Cu	Cu	Cu	CPX	Cu
Kontaktwerkstoff -	CuNi	CuNi	NiAl	NiSi	CuNi	Cu	Alloy #11	CNX	Cu
Din IEC 584									
Farbpunkt	Violet	Schwarz	Grün	Rosa	Braun	Weiß	Orange	Rot	Grau
Code	**EI**	**JI**	**KI**	**NI**	**TI**	**UI**	**RI**	**C**	**BI**
ANSI									
Farbpunkt	Violet	Schwarz	Gelb	Orange	Blau	Weiß	Grün	Rot	Grau
Code	**EI**	**JI**	**KA**	**NA**	**TA**	**UI**	**RA**	**C**	**BI**
DIN 43710									
Farbpunkt		Blau	Grün		Braun		Weiß		Grau
Code		**JD**	**KI**		**TI**		**RD**		**BI**

Anmerkung: -Vernickelte und vergoltene Kontakten sind enbenso verfügbar, fügen Sie bitte "NP" oder "GP" nach dem Thermoelement-Code hinzu.
-Typ C Stecker sind nur mit Massive Steckerstifte lieferbar