# Connettori

## Connettore Standard Ultra Alta Temperatura

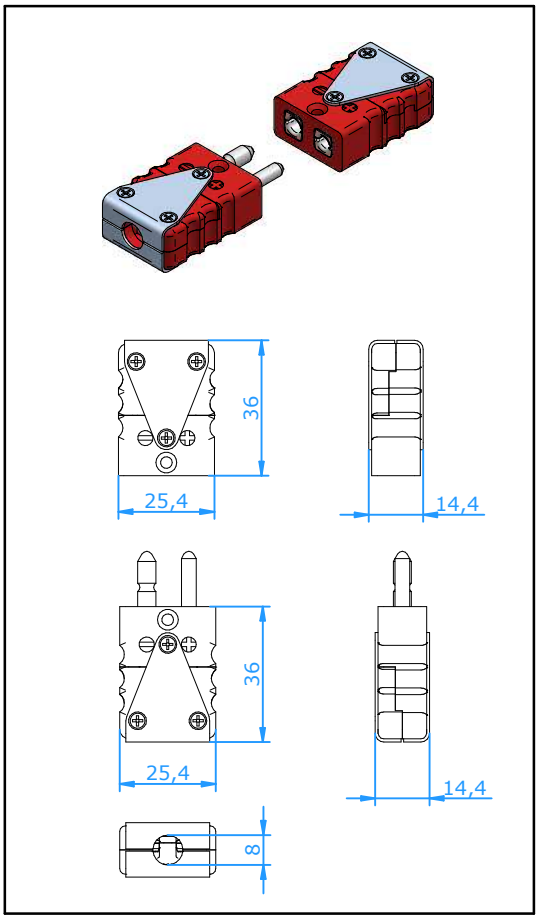


**Applicazioni**

Connettori per circuiti di termocoppia e RTD. I contatti pieni assicurano un buon contatto per qualsiasi applicazione. I contatti vuoti sono stati progettati per offrire un prodotto di buona qualità ad un prezzo competitivo; da utilizzare quando i connettori non vengono inseriti/disinseriti frequentemente.

**Construzione**

- Corpo in resina termoindurente con fibra di vetro con contatti molleggiati in materiale di termocoppia originale.
- Contatti polarizzati.
- Facile connessione dei conduttori per mezzo della costruzione a sandwich.
- Divisori stampati per impedire il corto circuito.
- Corpo robusto, staffa e viti inox per l'utilizzo in applicazioni gravose

**Dimensioni conduttori**

- Accetta conduttori a 2,0 mm.
- Diametro massimo del cavo 8,0 mm.

**Temperatura di utilizzo**

- 425 °C continui, 540 °C intermittenti

**Codice colori**

- Corpo del connettore di colore rosso/marrone, l'indicazione della calibrazione è stampata sulla staffa

**Accessori**

- Sono disponibili inserti adattatori inox a crimpare/saldare, addatatori per tubi, pressacavi metallici semplici e doppi, (consultare il catalogo specifico o contattare la casa)

**Codice:**

**Spina contatti pieni** : **CSPU-x**
**Spina contatti vuoti** : **CSPUL-x**
**Presa** : **CSJU-x**

Per gli ultimi codici 'x' fare riferimento alla tabella sotto

| Code (x) | **E** | **J** | **K** | **N** | **T** | **U** | **R/S** Pt13Rh/ Pt | **C** W5Re/ W26Re | **B** Pt6Rh/ Pt30Rh |
|---|---|---|---|---|---|---|---|---|---|
| Contatto Positivo | NiCr | Fe | NiCr | NiCrSi | Cu | Cu [1] | Cu | CPX [2] | Cu [1] |
| Contatto Negativo | CuNi | CuNi | NiAl | NiSi | CuNi | Cu [1] | Alloy #11 | CNX [2] | Cu [1] |

Nota [1] I connettori sono anche disponibili con contatti placcati in Nichel duro o in Oro. Si prega aggiungere NP o GP dopo il codice calibrazione.
[2] Il connettore tipo C è disponibile solo in versione contatti pieni