Accessori

Anello di Tenuta Miniatura

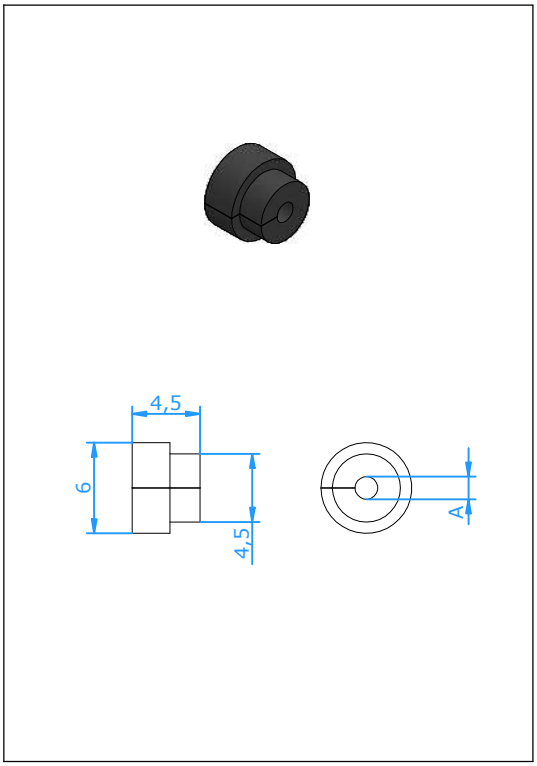

Applicazione: Posizionato nel foro di ingresso del connettore, previene l'infiltrazione di umidità e sporco all'interno ha limitate capacità antistrappo

Costruzione: Anello in neoprene tagliato per facilitarne il montaggio. Viene compresso sul cavo quando il coperchio del connettore viene montato

Temperatura di utilizzo:
- 200 °C Max.

Codice	A
20.031-1	3,00 mm
20.031-2	0,50 mm
20.031-3	1,50 mm