Connettori

Presa Miniatura Autobloccante per Montaggio PCB

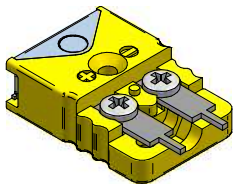

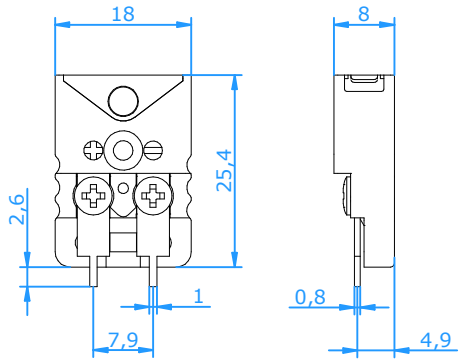

Applicazioni:
Connettori autobloccanti per circuiti di termocoppia e RTD. Adatti ad essere utilizzati con cavi sottili o isolati in ossido minerale. Il sistema di blocco impedisce la disconnessione indesiderata a causa della vibrazioni. Progettata per essere saldata direttamente su schede a circuiti stampati Questa versione è adatta per essere saldata orizzontalmente, altre versioni sono disponibili, consultare Hamitherm

Costruzione:
- Corpo in materiale termoplastico di alta qualità addizionato con fibra di vetro con contatti molleggiati in materiale di termocoppia originale.
- Contatti polarizzati per assicurare un corretto inserimento
- Facile connessione dei conduttori per mezzo della costruzione a sandwich.
- Divisori stampati per impedire il corto circuito.
- Corpo monoblocco di robusta fattura.
- Viti in acciaio inox con testa combinata (taglio e croce – Slotted e Phillips)
- Clip di bloccaggio in acciaio inox
- Perni in rame con placcatura in argento

Temperatura di utilizzo:
- 220°C massimo

Codice colori:
– Disponibili in tutti i codici colori standard inclusi NFE,BS,JIS,etc

Codice: CMLJ-xxPF Per gli ultimi due codici (xx) fare riferimento alla tabella sotto below

Cod. Calibrazione	**E**	**J**	**K**	**N**	**T**	**U**	**R/S**	**C**	**B**
Materiale							Pt13Rh/ Pt	W5Re/ W26Re	Pt6Rh/ Pt30Rh
Compensato per								CPX	
Contatto Positivo	NiCr	Fe	NiCr	NiCrSi	Cu	Cu	Cu		Cu
Contatto Negativo	CuNi	CuNi	NiAl	NiSi	CuNi	Cu	Alloy #11	CNX	Cu
Codice colori IEC									
Colore connettore	Viola	Nero	Verde	Rosa	Marrone	Bianco	Arancione	Rosso	Grigio
Codice	**EI**	**JI**	**KI**	**NI**	**TI**	**UI**	**RI**	**C**	**BI**
Codice colori ANSI									
Colore connettore	Viola	Nero	Giallo	Arancione	Blu	Bianco	Verde	Rosso	Grigio
Codice	**EI**	**JI**	**KA**	**NA**	**TA**	**UI**	**RA**	**C**	**BI**
Codice colori DIN									
Colore connettore		Blu	Verde		Marrone		Bianco		Grigio
Codice		**JD**	**KI**		**TI**		**RD**		**BI**