Connetori

Presa Miniatura Per Montaggio PCB a Tre Contatti

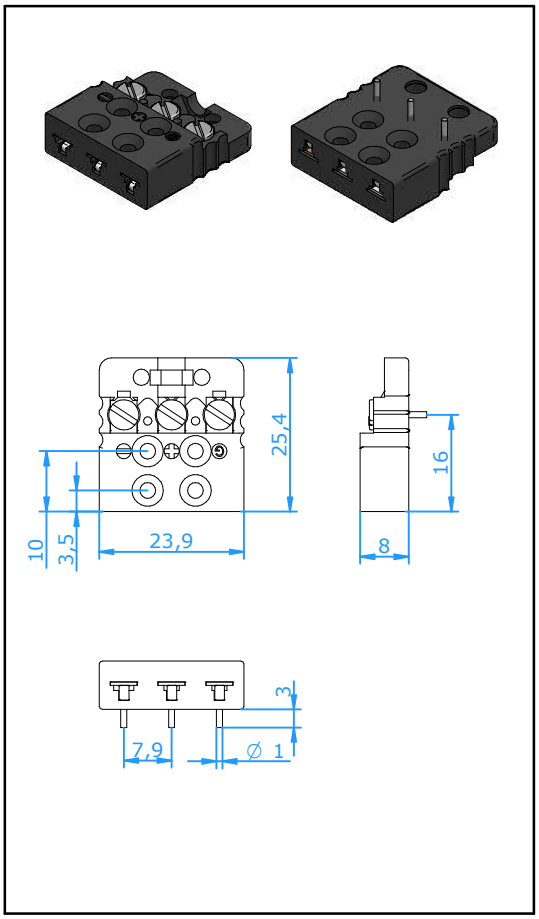

Applicazioni: Presa miniatura per circuiti di termocoppia e RTD Progettata per essere saldata direttamente su schede a circuiti stampati Questa versione è adatta per essere saldata orizzontalmente, altre versioni sono disponibili, consultare Hamitherm

Costruzione:

- Corpo in materiale termoplastico di alta qualità addizionato con fibra di vetro con contatti molleggiati in materiale di termocoppia originale .
- Contatti polarizzati per assicurare un corretto inserimento.
- Viti in ottone da saldare sul circuito stampato
- Fabbricato in unico corpo
- Viti in ottone con placcatura in argento

Temperatura di utilizzo:

- 220°C massimo.

Codice colori:
Disponibili in tutti i colori standard inclusi NFE, BS, JIS, etc .

Codice: CMJT-xxPF Per gli ultimi due codici (xx) fare riferimento alla tabella sotto

Cod. Calibrazione	**E**	**J**	**K**	**N**	**T**	**U**	**R/S**	**C**	**B**
Materiale Compensato per							Pt13Rh/ Pt	W5Re/ W26Re	Pt6Rh/ Pt30Rh
Contatto Positivo	NiCr	Fe	NiCr	NiCrSi	Cu	Cu	Cu	CPX	Cu
Contatto Negativo	CuNi	CuNi	NiAl	NiSi	CuNi	Cu	Alloy #11	CNX	Cu
Codice colori IEC									
Colore connettore	Viola	Nero	Verde	Rosa	Marrone	Bianco	Arancione	Rosso	Grigio
Codice	**EI**	**JI**	**KI**	**NI**	**TI**	**UI**	**RI**	**C**	**BI**
Codice colori ANSI									
Colore connettore	Viola	Nero	Giallo	Arancione	Blu	Bianco	Verde	Rosso	Grigio
Codice	**EI**	**JI**	**KA**	**NA**	**TA**	**UI**	**RA**	**C**	**BI**
Codice colori DIN									
Colore connettore		Blu	Verde		Marrone		Bianco		Grigio
Codice		**JD**	**KI**		**TI**		**RD**		**BI**