Steckverbinder

Miniatur-Kupplung fur PCB Flach Montage

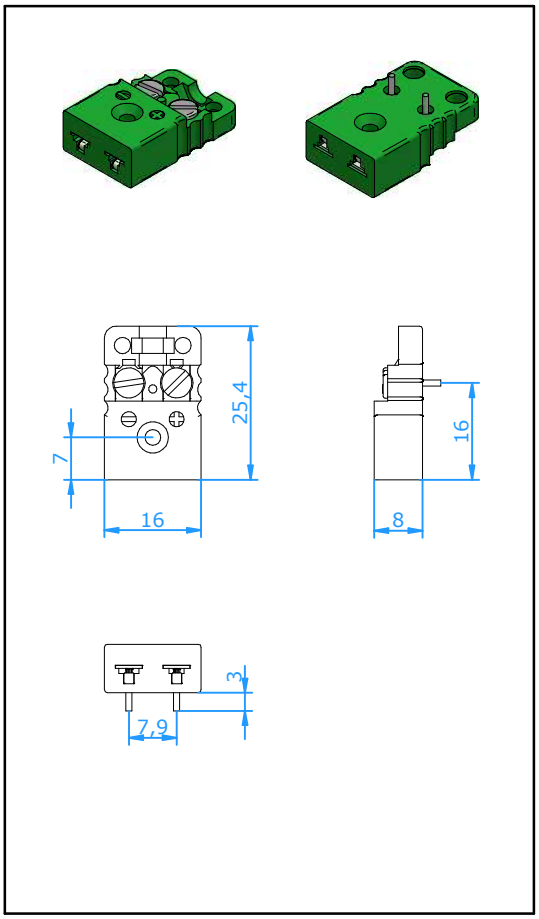

Verwendung

Kupplung für Thermoelement- und Widerstandsthermometer-Meßkreise.
Geeignet für PCB Montage.

Mechanischer Aufbau

- Gehäuse aus Glasfiber gefülltem Kunstoff.
- Kontakte aus original Thermoelementwerkstoffen und gefederte Buchsen für sichere Kontaktierung.
- Verpolungsschutz durch unterschiedliche Kontakt-Stiftbreiten.
- Ungeteiltes Gehäuse wiedersteht großen Belastungen.
- Messingschrauben mit Versilberung

Temperaturbelastung

- Max. 220°C.

Farbkennzeichnungen

- Alle internationalen Farbkennzeichnungen sind lieferbar DIN IEC, DIN 43710, ANSI, NFE, BS, JIS, etc.

Artikel-Nr. **CMJ-xxPF** Letzte zwei Zeichen 'xx' siehe Tabelle unten

Thermoelement Code	**E**	**J**	**K**	**N**	**T**	**U**	**R/S**	**C**	**B**
Ersatzmaterial für							Pt13Rh/ Pt	W5Re/ W26Re	Pt6Rh/ Pt30Rh
Kontaktwerkstoff +	NiCr	Fe	NiCr	NiCrSi	Cu	Cu	Cu	CPX	Cu
Kontaktwerkstoff -	CuNi	CuNi	NiAl	NiSi	CuNi	Cu	Alloy #11	CNX	Cu
DIN IEC 584									
Gehäusefarbe	Violet	Schwarz	Grün	Rosa	Braun	Weiss	Orange	Rot	Grau
Code	**EI**	**JI**	**KI**	**NI**	**TI**	**UI**	**RI**	**C**	**BI**
ANSI									
Gehäusefarbe	Violet	Schwarz	Gelb	Orange	Blau	Weiss	Grün	Rot	Grau
Code	**EI**	**JI**	**KA**	**NA**	**TA**	**UI**	**RA**	**C**	**BI**
DIN Color Code									
Gehäusefarbe		Blau	Grün		Braun		Weiss		Grau
Code		**JD**	**KI**		**TI**		**RD**		**BI**